27112026

ПАСПОРТ И РУКОВОДСТВО ПО ЭКСПЛУАТАЦИИ

СТЕНДЫ ДЛЯ РЕМОНТА ДВИГАТЕЛЯ

TOR СД





Оглавление

1. Описание изделия 3
1.1 Основные характеристики 3
1.2 Устройство изделия 4
2. Правила эксплуатации 6
3. Гарантийные обязательства 6

ВНИМАНИЕ! Вся информация, приведенная в данном руководстве, основана на данных, доступных на момент печати. Производитель оставляет за собой право вносить изменения в конструкцию изделия без предварительного уведомления, если эти изменения не ухудшают потребительских свойств и качества продукции.

ПРЕДУПРЕЖДЕНИЕ!

- НЕОБХОДИМО ИЗУЧИТЬ, ПОНЯТЬ И СОБЛЮДАТЬ ВСЕ ТРЕБОВАНИЯ БЕЗОПАСНОСТИ ПЕРЕД НАЧАЛОМ РАБОТЫ С ДАННЫМ ОБОРУДОВАНИЕМ.
- НЕ ПЕРЕГРУЖАЙТЕ СТЕНД.
- УСТАНОВИТЕ СТЕНД НА ТВЕРДОЙ ПОВЕРХНОСТИ, КОТОРАЯ СПОСОБНА ВЫДЕРЖАТЬ НАГРУЗКУ.
- ЗАБЛОКИРУЙТЕ ПОВОРОТНЫЙ МЕХАНИЗМ МОНТАЖНОЙ ПЛИТЫ ПЕРЕД НАЧАЛОМ РАБОТЫ.
- УБЕДИТЕСЬ В ТОМ, ЧТО АГРЕГАТ РАСПОЛОЖЕН РОВНО (ПО ЦЕНТРУ) И НАДЕЖНО ЗАКРЕПЛЕН НА МОНТАЖНОЙ ПЛИТЕ ПЕРЕД УСТАНОВКОЙ НА СТЕНДЕ.
- НАРУШЕНИЕ ЦЕНТРИРОВАНИЯ МОЖЕТ ПРИВЕСТИ К САМОПРОИЗВОЛЬНОМУ ВРАЩЕНИЮ РУКОЯТКИ ВМЕСТЕ С АГРЕГАТОМ В ЛЮБОМ НАПРАВЛЕНИИ ПОСЛЕ ОТКЛЮЧЕНИЯ УСТРОЙСТВА БЛОКИРОВКИ.
- ОСТОРОЖНО И МЕДЛЕННО ОТКЛЮЧАЙТЕ УСТРОЙСТВО БЛОКИРОВКИ. НЕ ДВИГАЙТЕ НАГРУЖЕННЫЙ СТЕНД ПО ПОЛУ С ТРЕЩИНАМИ ИЛИ ДРУГИМИ НЕРОВНОСТЯМИ.
- НЕЛЬЗЯ ВЫПОЛНЯТЬ РАБОТЫ, НАХОДЯСЬ ПОД АГРЕГАТОМ.
- ВИЗУАЛЬНО ПРОВЕРЯЙТЕ СТЕНД НА НАЛИЧИЕ ПОВРЕЖДЕНИЙ ПЕРЕД ЭКСПЛУАТАЦИЕЙ: НАЛИЧИЕ ТРЕЩИН В МЕСТАХ СВАРКИ, ДЕФОРМАЦИИ, ОСЛАБЛЕНИЯ КРЕПЛЕНИЙ И ОТСУТСТВИЕ ДЕТАЛЕЙ НЕДОПУСТИМО.
- НЕ ВНОСИТЕ КОНСТРУКТИВНЫХ ИЗМЕНЕНИЙ В ОБОРУДОВАНИЕ. НЕСОБЛЮДЕНИЕ ЭТИХ ТРЕБОВАНИЙ МОЖЕТ НАНЕСТИ ТРАВМЫ ПЕРСОНАЛУ И УЩЕРБ ВАШЕМУ ИМУЩЕСТВУ.

1. Описание изделия

Данный стенд предназначен для вывешивания двигателя после снятия с автомобиля с целью проведения работ по его обслуживанию и/или ремонту. Стенд оснащен поворотной монтажной плитой с устройством блокировки, которая позволяет вращать двигатель для удобства ремонта его узлов и систем. Стенд также комплектуется стандартными и управляемыми колесами, которые делают его подвижным на ровной поверхности.

1.1 Основные характеристики

Модель	**СД-2**	**СД-3**
Артикул	**1051993**	**1051994**
Грузоподъемность, кг	454	680
Угол вращения, °	360	360
Габаритные размеры, мм	800 x 800 x 850	850 x 850 x 860
Габариты в упаковке, мм	880 x 200 x 200	900 x 250 x 200
Масса, кг	17	23

1.2 Устройство изделия

Стенд СД-2

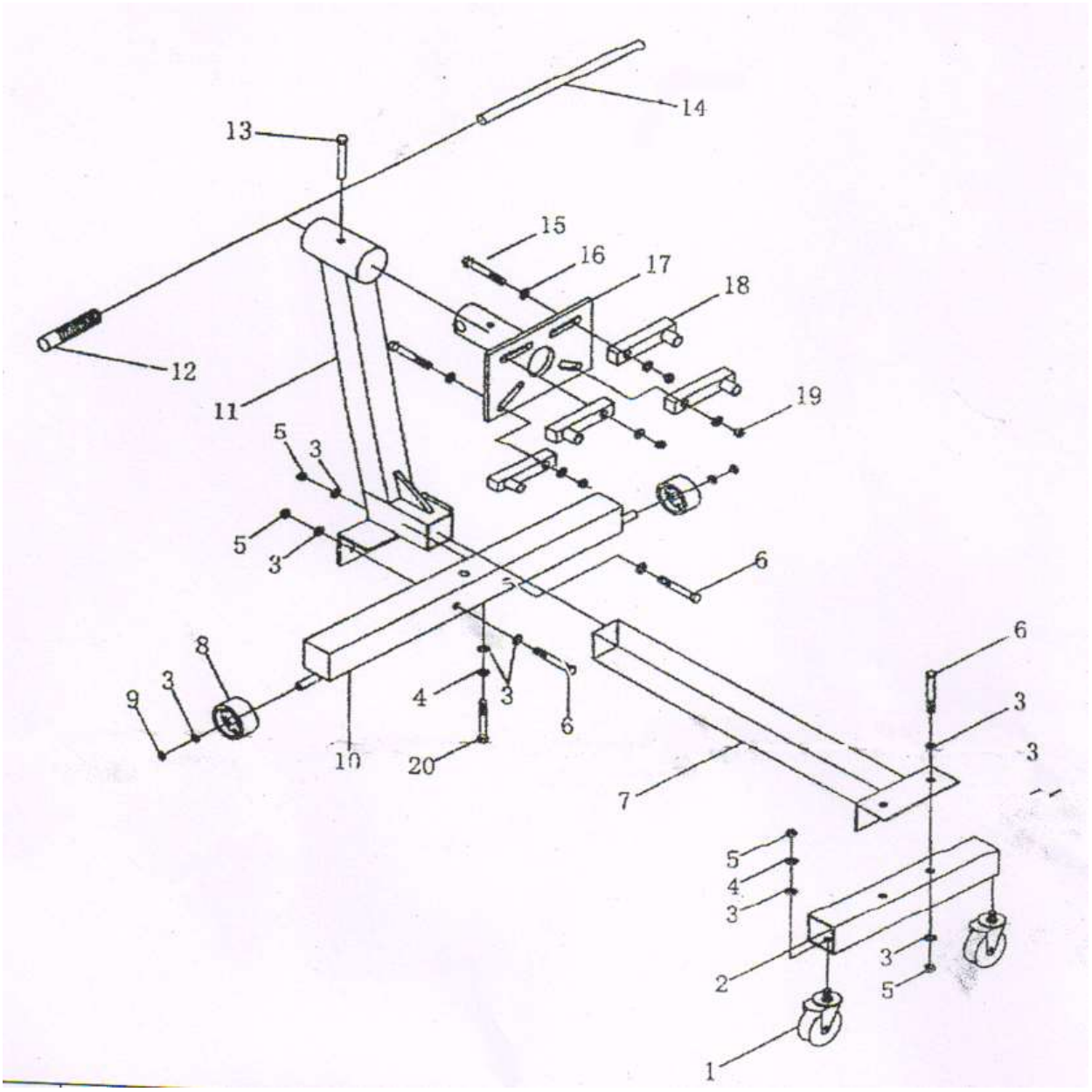

Номер	Описание	Кол-во	Номер	Описание	Кол-во
1	Передний ролик 3”	2	11	Стойка	1
2	Передняя опора	1	12	Рукоятка	1
3	Шайба Ø12	13	13	Шплинт	1
4	Стопорная шайба Ø12	3	14	Ось рукоятки	1
5	Гайка М12	6	15	Болт М14х50	4
6	Болт М12х70	4	16	Шайба Ø14	8
7	Центральная опора	1	17	Вращающаяся пластина	1
8	Задний ролик 3”	2	18	Подвижное крепление	4
9	Фиксирующее кольцо	2	19	Гайка М14	4
10	Задняя опора	1	20	Болт М12х85	1

СД-3

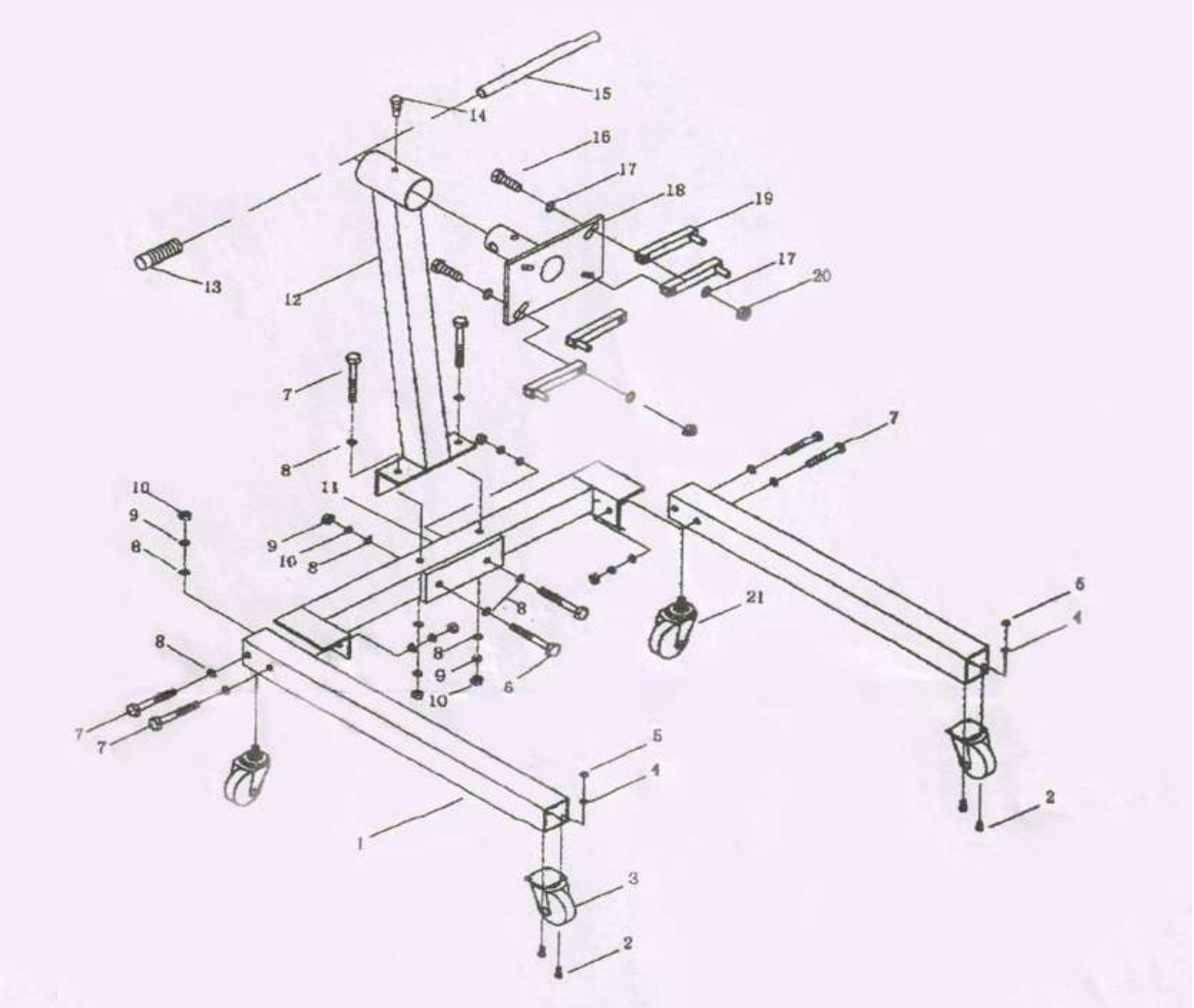

Номер	Описание	Кол-во	Номер	Описание	Кол-во
1	Боковая опора	2	12	Стойка	1
2	Болт M8x6	8	13	Рукоятка	1
3	Передний ролик 3”	2	14	Шплинт	1
4	Шайба Ø8	8	15	Ось рукоятки	1
5	Гайка M8	8	16	Болт M14x50	4
6	Болт M12x90	2	17	Шайба Ø14	8
7	Болт M12x86	6	18	Вращающаяся пластина	1
8	Шайба Ø12	16	19	Подвижное крепление	4
9	Стопорная шайба Ø12	8	20	Гайка M14	4
10	Гайка M12	8	21	Задний ролик 3”	2
11	Задняя опора	1			

2. Правила эксплуатации

Перед установкой агрегата заблокировать механизм вращения монтажной плиты, то есть установить блокирующий штифт. С помощью крана подвесить двигатель на уровне расположения монтажной плиты. Ослабить крепление зажимов (но не снимать их) к монтажной плите, затем прикрутить зажимы к задней части двигателя с помощью специальных болтов (в комплект поставки не входят). Убедиться в том, что двигатель расположен ровно по центру монтажной плиты. Затянуть сначала крепления зажимов к двигателю, затем – к монтажной плите. После этого МЕДЛЕННО опустить кран и нагрузить стенд. Для снятия двигателя со стенда сначала присоединить кран к двигателю с помощью ремней или других подобных устройств. Затем поднять кран и разгрузить стенд. Теперь монтажные болты можно открутить, чтобы снять двигатель со стенда.

Контроль работоспособности

Перед работой на стенде необходимо провести тщательный осмотр. Проверить наличие трещин в местах сварных швов, следов коррозии, ослабление креплений, повреждений и отсутствие каких-либо деталей. Проверить плавность движения колес. Также перед установкой агрегата на стенд проверить исправность блокирующего устройства монтажной плиты. В случае возникновения любых неисправностей, описанных выше, или иных, следует отправить стенд на техническое обслуживание. Проверить наличие информационной таблички (наклейки) и убедиться в том, что она в порядке и надежно закреплена на стенде. В противном случае позвонить в службу запасных частей и заказать новую. Если стенд подвергся сильному удару или перегрузке, следует НЕЗАМЕДЛИТЕЛЬНО проверить стенд перед отправкой на техническое обслуживание. Если стенд неисправен, необходимо позвонить в службу поддержки.

Техническое обслуживание

Необходимо содержать стенд в чистоте и смазывать его детали. Смазать оси всех колес моторным маслом или маловязким машинным маслом и смазать пластичной смазкой подшипники поворотных колес раз в год или по необходимости. Также при необходимости нанести тонкий слой смазки на поворотный механизм монтажной плиты, но не реже одного раза в год.

3. Гарантийные обязательства

Всю необходимую документацию на продукцию можно получить, обратившись в филиал или к представителю/дилеру в вашем регионе/стране.

Гарантийный срок устанавливается 12 месяцев со дня продажи конечному потребителю.

Полезный срок эксплуатации – 5 (пять) лет при условии соблюдения всех правил эксплуатации и технического обслуживания.

Консервация оборудования не предусмотрена заводом изготовителем.

Общие условия гарантии

Гарантийное обслуживание осуществляется, если причиной неисправности оборудования стало использование заводом изготовителем некачественных материалов, нарушение технологии производства, допущение брака оборудования и его отдельных узлов, агрегатов и составных частей. Устранение неисправности может быть осуществлено проведением ремонта или замены неисправной делали/узла агрегата, а также оборудования в целом (только для случаев, когда ремонт и восстановление оборудования невозможно осуществить).

При этом право выбора выполнять ремонт либо замену, а также каким способом выполнять ремонт, принадлежит работникам сервисного центра.

Замененные детали переходят в собственность сервисного центра. Гарантийный срок на детали и комплектующие агрегата, замененные либо отремонтированные в рамках гарантийного

обслуживания, истекает одновременно с истечением гарантийного срока на оборудование.

В целях определения причин отказа и/или характера повреждений изделия производится диагностика оборудования сроком 10 рабочих дней с момента поступления оборудования в сервисный центр. По результатам диагностики принимается решение о ремонте изделия, либо отказе в обслуживании. При этом изделие принимается на диагностику только в полной комплектации, при наличии паспорта с отметкой о дате продажи и штампом организации-продавца.

Гарантийные обязательства не распространяются на:

1. Ущерб, причиненный другому оборудованию, работающему в сопряжении с данной техникой;
2. Быстроизнашивающиеся запасные части;
3. Обычный (нормальный) износ оборудования в процессе эксплуатации;
4. Поломки, которые возникли после использования оборудования совместно с другим не подходящим для этого оборудованием;
5. Поломки, вызванные форс-мажорными обстоятельствами, несчастными случаями, стихийными бедствиями, преднамеренными или неосторожными действиями собственника оборудования или привлеченными им лицами или третьих лиц, в том числе при осуществлении транспортировки. А также любым внешним воздействием (физическим, химическим, электрическим), небрежностью в обращении, самостоятельным ремонтом (модификацией), пренебрежением в обслуживании и хранении, несоблюдением регламента технического обслуживания;
6. Поломки, вызванные неправильным пониманием инструкции по эксплуатации, сознательным или случайным, равно как и ее несоблюдением.

Гарантийные обязательства полностью аннулируются в случаях:

1. Истечения срока гарантии;
2. Наличия повреждений, вызванных попаданием внутрь агрегата посторонних предметов, веществ, жидкостей, частиц и пыли;
3. Наличия разрушения деталей со следами химической коррозии, а также механических повреждений;
4. Несоблюдения правил эксплуатации оборудования либо его использования не по назначению;
5. Установки и эксплуатации заведомо неисправного оборудования или в условиях, противоречащих правилам его эксплуатации;
6. Использования неподходящих и неодобренных заводом изготовителем запасных частей, агрегатов и элементов;
7. Наличия прямых и косвенных следов сборки-разборки оборудования и его составных частей;
8. Образования дефекта в результате замены запасных частей или при обслуживании оборудования специалистами не авторизованного сервисного центра;
9. Использования рабочих жидкостей (масла, смазки, топлива, и иных ГСМ), марка которых не соответствует указанной в паспорте (инструкции по эксплуатации), либо при их загрязнении и неудовлетворительном качестве.

Порядок подачи рекламаций:

Гарантийные рекламации принимаются в течение гарантийного срока. Для этого запросите у организации, в которой вы приобрели оборудование, бланк для рекламации и инструкцию по подаче рекламации.

Оборудование, отосланное дилеру или в сервисный центр в частично или полностью разобранном виде, под действие гарантии не подпадает. Все риски по пересылке оборудования дилеру или в сервисный центр несет владелец оборудования.

Другие претензии, кроме права на бесплатное устранение недостатков оборудования, под действие гарантии не подпадают.

ВНИМАНИЕ: Гарантия не распространяется на технику, не имеющую в паспорте или сервисном листе отметок о дате и месте продажи, предпродажной подготовке, а также о прохождении всех плановых ТО, предписанных по регламенту.

Гарантийное обслуживание осуществляется организацией, выполняющей периодическое техническое обслуживание механизма. Доставка гарантийной техники до сервисного центра и обратно осуществляется силами владельца и за его счет.

Оборудование, не имеющее маркировки, с нечитаемыми и поврежденными информационными табличками (шильдиками) сервисным центом не принимается.

Торгующая организация несет ответственность по условиям настоящих гарантийных обязательств только в пределах суммы, уплаченной покупателем за данное изделие.

При обращении в Службу сервиса владелец обязан предоставить Гарантийный талон, Сервисный паспорт, товарно-финансовые документы и акт рекламации. Серийный номер и модель передаваемой в ремонт техники должны соответствовать указанным в гарантийном талоне.

Перечень комплектующих с ограниченным сроком гарантийного обслуживания.

Комплектующие	Срок гарантии
Колеса, подшипники	Отсутствует



Информация данного раздела действительна на момент печати настоящего руководства. Актуальная информация о действующих правилах гарантийного обслуживания опубликована на официальном сайте группы компаний TOR INDUSTRIES **www.tor-industries.com** (раздел «сервис»).

СЕРВИСНЫЙ ПАСПОРТ

ПАСПОРТНЫЕ ДАННЫЕ

МОДЕЛЬ:	
СЕРИЙНЫЙ НОМЕР:	

ДАТА ПРОДАЖИ:		/	/	
ГАРАНТИЙНЫЙ СРОК:				

ИНФОРМАЦИЯ О ПРОДАВЦЕ:

КОМПАНИЯ:	
АДРЕС:	
КОНТАКТЫ:	ТЕЛ:

ОТМЕТКИ О ПРОХОЖДЕНИИ ТО И РЕМОНТА

Регламент ТО						
Регламент ТО						
Регламент ТО						
Регламент ТО						
Гарантийный ремонт						
Плановый ремонт						
Дата прохождения ТО						
Исполнитель						

Покупатель ознакомился с правилами безопасности и эксплуатации данного изделия, с условиями гарантийного обслуживания. Покупатель получил Руководство (паспорт) на русском языке. Техника (оборудование) получена в исправном состоянии, без видимых повреждений в полной комплектности, претензий по качеству не имею.

Покупатель _____ М.П.